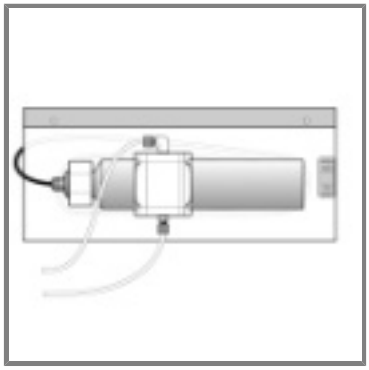

Durchflusseinheit Nitratax clear sc, 5 mm

Artikel-Nr.:	**LZX866**
CHF Preis: Lieferung innerhalb 1 Woche	Kontakt

Die Durchflussvariante wird überall dort eingesetzt, wo die direkte Messung im Medium aus bautechnischen Gründen nicht möglich ist oder die Belastung die Messung einer filtrierten Probe erfordert.

Technische Daten

Abmessungen (H x B x T):	210 mm x 500 mm x 160 mm
Betriebsbedingungen:	2 - 40 °C (Probentemperatur)
Druckbereich:	Drucklos, offener Ablauf
Gewicht:	3,6 kg
Material:	Messzelle: PVC; Schlauchanschlüsse: PVDF; Probenschlauch: PVC; Schrauben: Edelstahl; Dichtungen: EPDM
Medienberührende Materialien:	Messzelle: PVC; Dichtungen: EPDM; Schlauchanschlüsse: PVDF; Probenschlauch: PVC
Probeneingang:	Schlauch ID 4 mm / AD 6 mm
Probenvolumen:	0,5 - 10 L